※ 蓋の『積載禁止』表示は、蓋の上に物等を「積み載せることを禁止する」ための表示です。

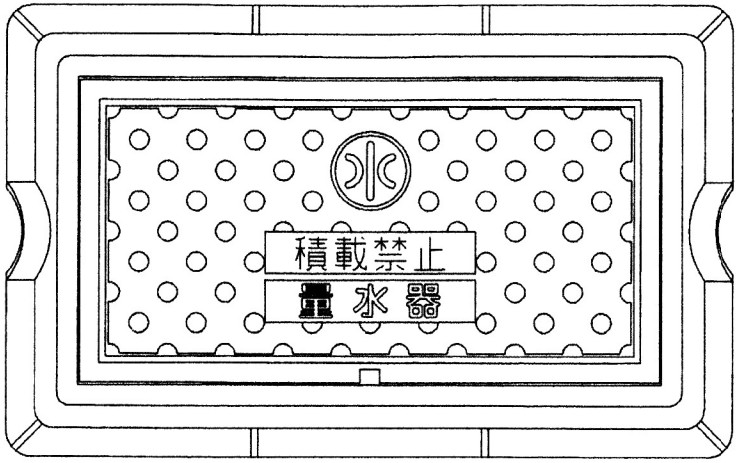

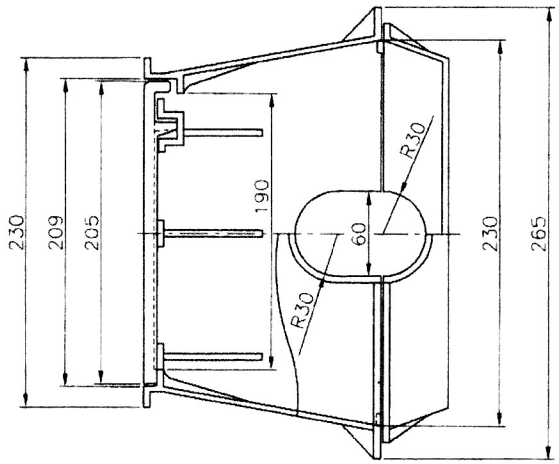

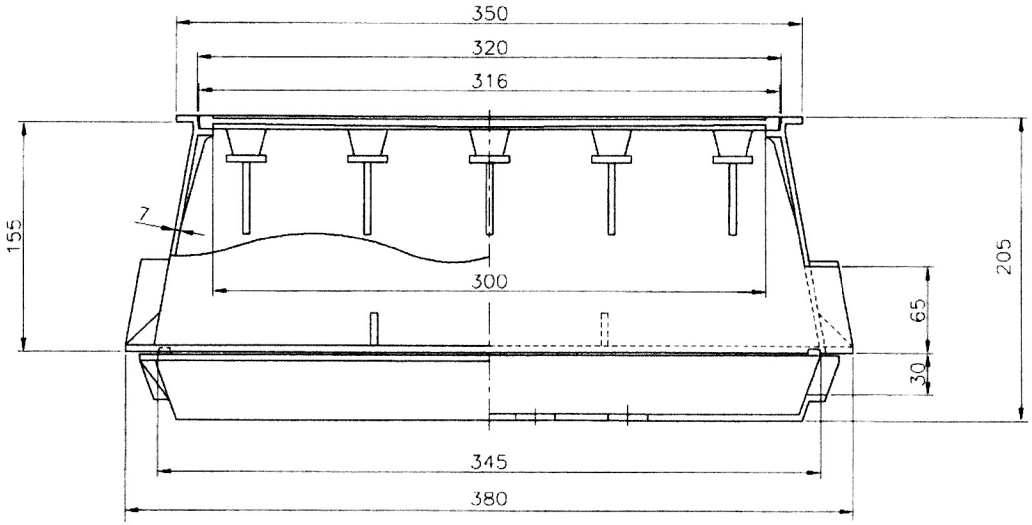

● 適用荷重:T8

品番	部品名	材質	個数	重量	備考
3	底板	FC200	1	5.0 kg	
2	枠	FC200	1	8.5 kg	
1	蓋	FCD500	1	3.0 kg	

図番	KYN-13S			名称	量水器ボックス13㎜用:KYN-13S 寸法図				
日付	H23年6月26日	尺度	Free	設計	上野	写図	広岡	検図	向井

共立鋳造